# 鉄筋コンクリートL形集水ます

L形集水ます組立図(円形ます)

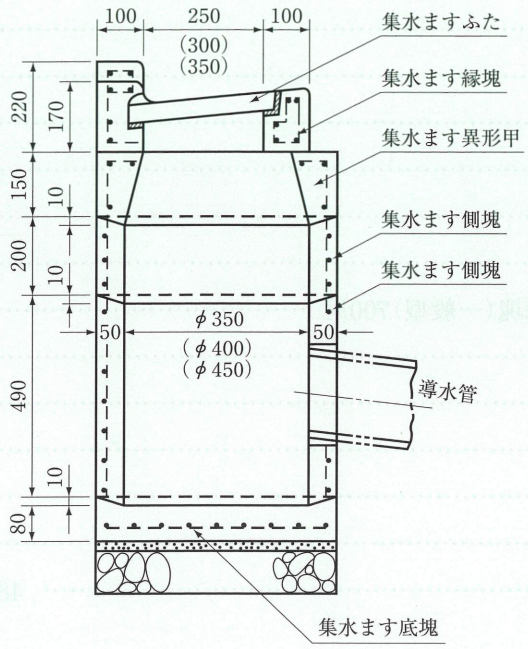


L形集水ます(φ350, φ400, φ450用)　(単位 m/m)

| コード番号 | 呼び名 | 寸法 | 重量(kg) |
|---|---|---|---|
| 23001 | 集水ますふた | 250 | 22 |
| 23002 | | 300 | 26 |
| 23003 | | 350 | 30 |
| 23005 | 集水ます縁塊 | 250×220 | 63 |
| 23007 | | 300×220 | 66 |
| 23009 | | 350×220 | 70 |
| 23011 | 集水ます異形甲 | φ350×150 | 34 |
| 23012 | | φ400×150 | 38 |
| 23013 | | φ450×150 | 43 |
| 23015 | 集水ます側塊調整 | φ350×200 | 30 |
| 23017 | | φ400×200 | 34 |
| 23019 | | φ450×200 | 38 |
| 23014 | 集水ます側塊 | φ350×490 | 70 |
| 23016 | | φ400×490 | 79 |
| 23018 | | φ450×490 | 89 |
| 23020 | 集水ます底塊 | φ350× 90 | 28 |
| 23021 | | φ400× 90 | 34 |
| 23022 | | φ450× 90 | 41 |

異形　甲

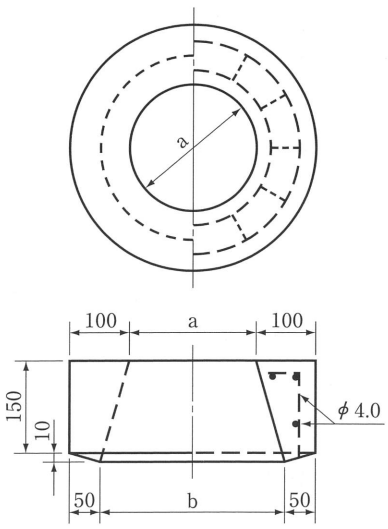


側　　塊

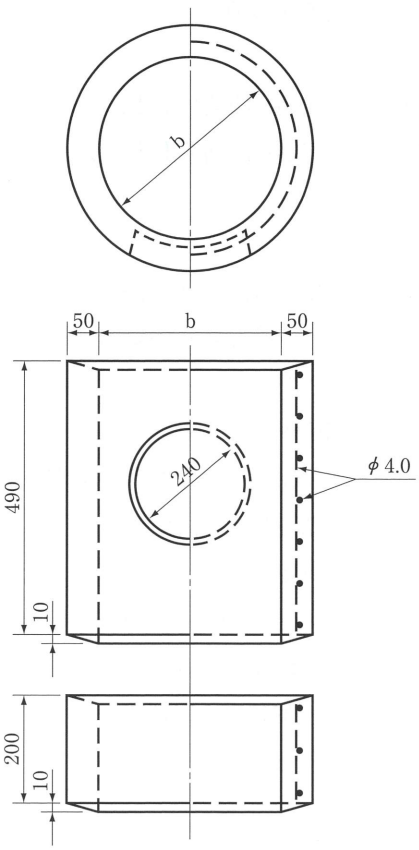


底　　塊

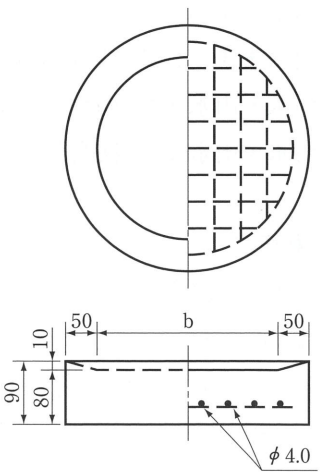


| 呼び名 | 寸法(m/m) | |
|---|---|---|
| | a | b |
| φ350 | 250 | 350 |
| φ400 | 300 | 400 |
| φ450 | 350 | 450 |

# 鉄筋コンクリートL形集水ます縁塊ふた

## L形用集水ます縁塊

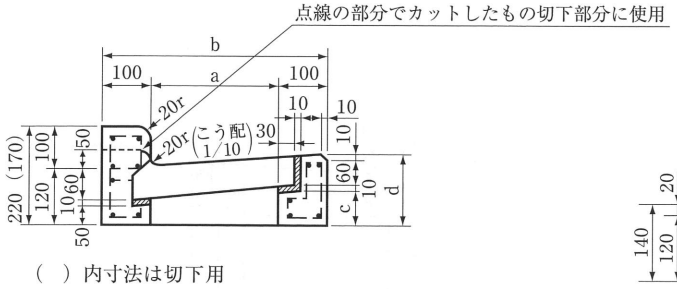


( ) 内寸法は切下用

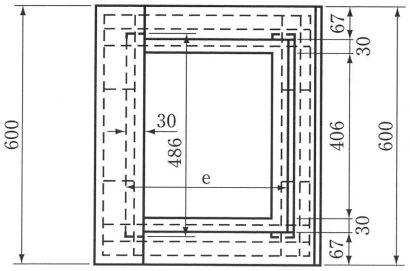


歩行者横断用 H-20(アングル補強)

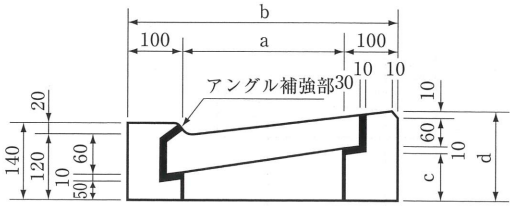


**L形用集水ます縁塊** (単位 m/m)

| コード番号 | 呼び名 | 寸法 | | | | | 重量 |
|---|---|---|---|---|---|---|---|
| | | a | b | c | d | e | (kg) |
| 23005 | 250 | 250 | 450 | 75 | 150 | 310 | 63 |
| 23007 | 300 | 300 | 500 | 80 | 155 | 360 | 66 |
| 23009 | 350 | 350 | 550 | 85 | 160 | 410 | 70 |

## L形用集水ますふた

### 装　鉄　製

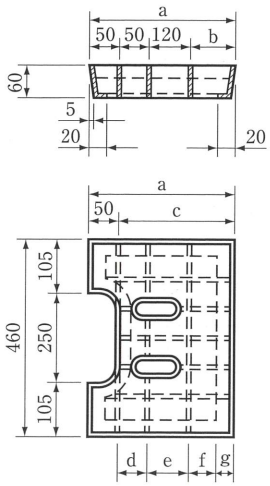


### グレーチング

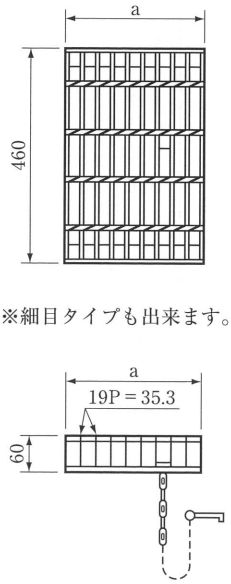


※細目タイプも出来ます。

**L形用集水ますふた** (単位 m/m)

| コード番号 | 符号 / 呼び名 | | a | b | c | | | | 重量 |
|---|---|---|---|---|---|---|---|---|---|
| | | | | | d | e | f | g | (kg) |
| 23001 | コンクリートふた | 250 | 300 | 80 | 250 | | | | 22 |
| | | | | | 80 | 85 | 85 | – | |
| 23002 | | 300 | 350 | 130 | 300 | | | | 26 |
| | | | | | 100 | 100 | 100 | – | |
| 23003 | | 350 | 400 | 180 | 350 | | | | 30 |
| | | | | | 90 | 90 | 80 | 90 | |
| 50001 | グレーチングふた | 250 | 289 | – | ――― | | | | 10 |
| 50002 | | 300 | 345 | – | ――― | | | | 12 |
| 50003 | | 350 | 395 | – | ――― | | | | 14 |

# L形集水ます躯体部

L形集水ます組立図（矩形ます）

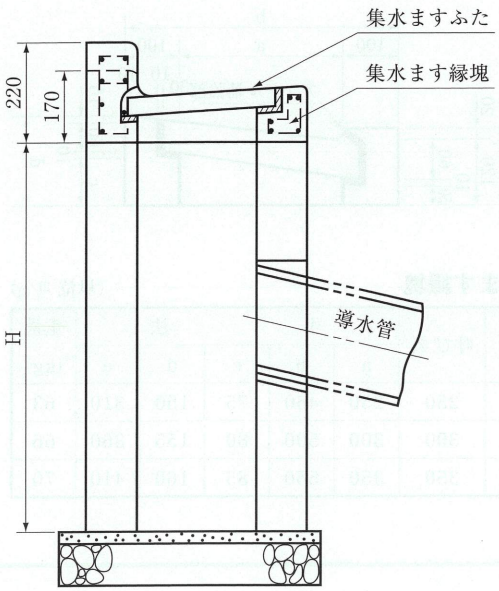


L形集水ます（矩形）U形穴付

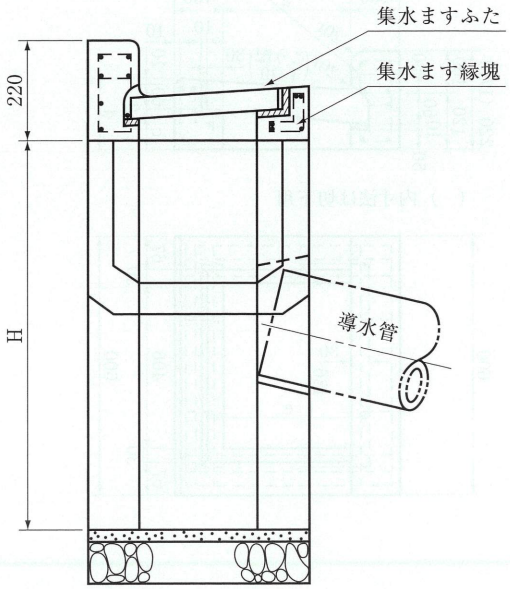


注…H寸法の標準は800mmです。導水管はφ200が標準です。

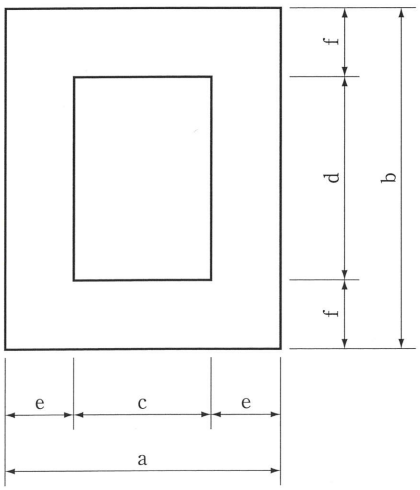


**L形用集水ます躯体部**　（単位 m/m）

| 呼び名 | 寸法 | | | | | | 重量 |
|---|---|---|---|---|---|---|---|
| | a | b | c | d | e | f | (kg) |
| 250×400 | 450 | 600 | 250 | 400 | 100 | 100 | 405 |
| 250×400（U付） | 450 | 600 | 250 | 400 | 100 | 100 | 331 |
| 300×400 | 500 | 600 | 300 | 400 | 100 | 100 | 428 |
| 300×400（U付） | 500 | 600 | 300 | 400 | 100 | 100 | 353 |
| 350×400 | 550 | 600 | 350 | 400 | 100 | 100 | 452 |

注…集水ます躯体は御注文により高さ及び導水管の径、取付位置が自由に変更可能です。