コンクリート境界ブロック　JIS A 5371

地先境界ブロック

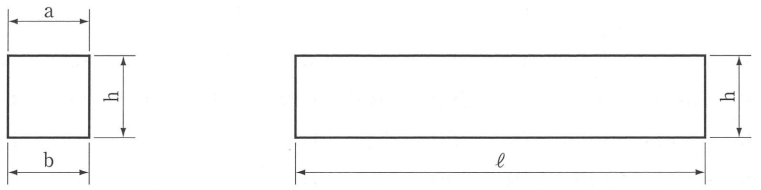

コンクリート地先境界ブロック

(単位 m/m)

コード番号	呼び名	寸法					質量
		a	b	h	r	ℓ	(kg)
18001	A	120	120	120	−	600	21
18002	B	150	150	120	−	600	25
18003	C	150	150	150	−	600	33

歩車道境界ブロック

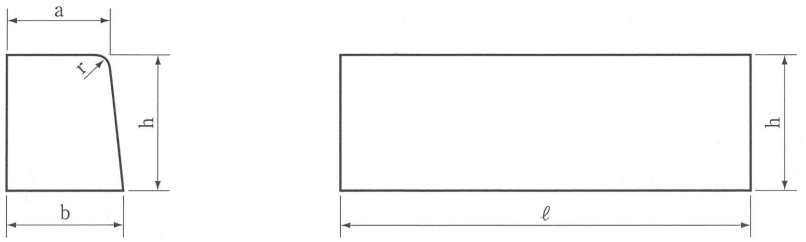

コンクリート歩車道境界ブロック

(単位 m/m)

コード番号	呼び名	寸法					質量
		a	b	h	r	ℓ	(kg)
15001	A	150	170	200	20	600	45
16001	B	180	205	250	30	600	69
17001	C	180	210	300	30	600	84

(歩車道境界曲線部用)

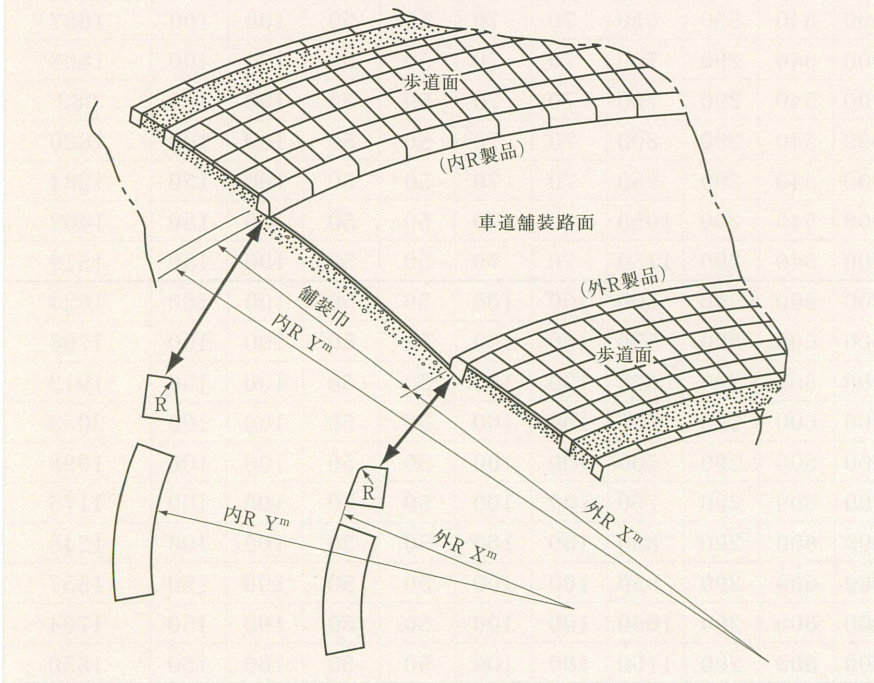

歩車道境界曲線部

半径	1/4 円 90°	
Rm	曲線長さ	使用数
0.5	0.785	1.3
0.7	1.099	1.8
1.0	1.570	2.6
1.5	2.355	3.9
2.0	3.140	5.2
2.5	3.925	6.5
3.0	4.710	7.8
3.5	5.495	9.2
4.0	6.280	10.4
4.5	7.065	11.8
5.0	7.850	13.1
5.5	8.635	14.4
6.0	9.420	15.7
6.5	10.205	16.0
7.0	10.990	18.3
7.5	11.775	19.6
8.0	12.560	20.9
8.5	13.345	22.2
9.0	14.130	23.6
10.0	15.700	26.2

歩車道境界特殊コンクリートブロック(車乗り入れ用)

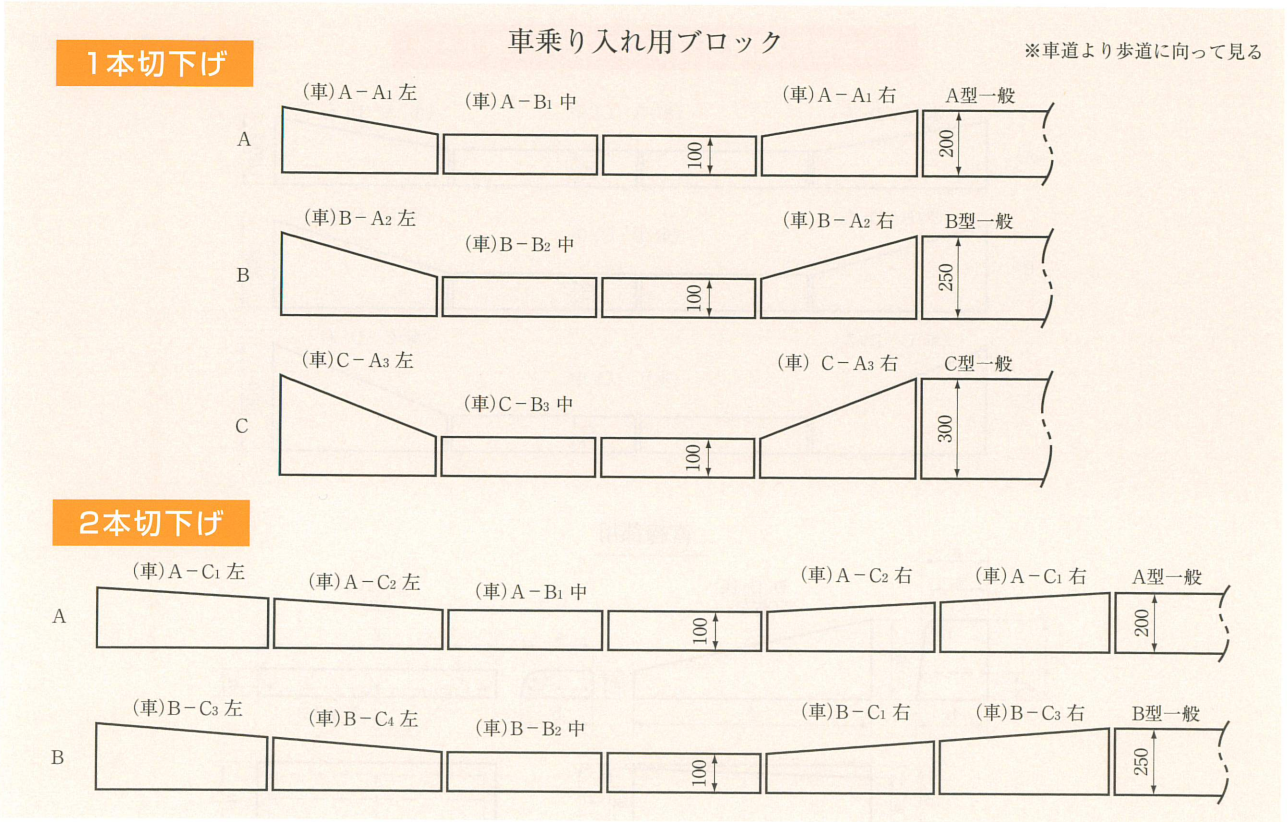

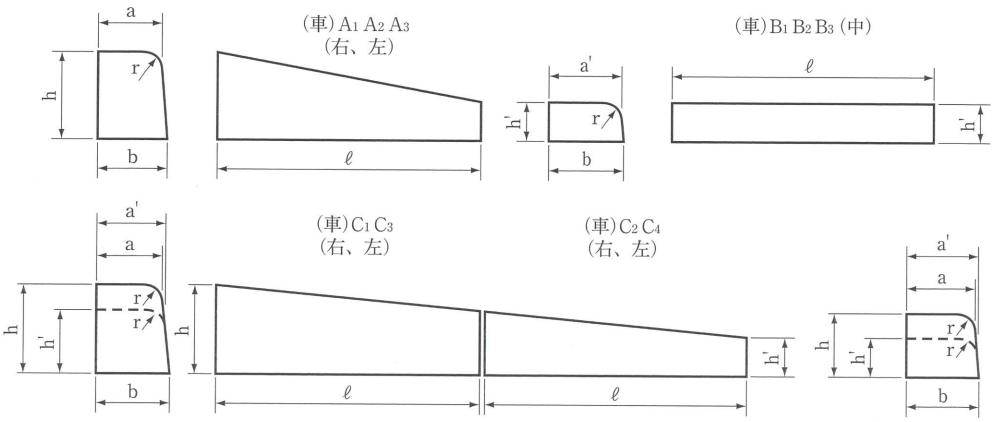

歩車道境界特殊コンクリートブロック 車乗り入れ用ブロック

(単位 m/m)

コード番号		呼び名	寸法							質量
			a	a'	b	h	h'	r	ℓ	(kg)
15045 右	15046 左	(車) A－A1 (右)(左)	150	160	170	200	100	20	600	35
15044		(車) A－B1 (中)	－	160	170	－	100	20	600	24
15275 右	15276 左	(車) A－C1 (右)(左)	150	155	170	200	150	20	600	40
15277 右	15278 左	(車) A－C2 (右)(左)	155	160	170	150	100	20	600	29
16030 右	16031 左	(車) B－A2 (右)(左)	180	195	205	250	100	30	600	43
16120 右	16121 左	(車) B－C3 (右)(左)	180	188	205	250	175	30	600	51
16122 右	16123 左	(車) B－C4 (右)(左)	188	195	205	175	100	30	600	37
16029		(車) B－B2 (中)	－	195	205	－	100	30	600	28
17027 右	17028 左	(車) C－A3 (右)(左)	180	200	210	300	100	30	600	73
17036		(車) C－B3 (中)	－	200	210	－	100	30	600	29

※Aタイプ4本切り下げ(A-D1～D4)の製品も有ります。

歩車道境界特殊コンクリートブロック（歩行者用）

歩行者用横断ブロック（段差1本下り）

※車道より歩道に向って見る

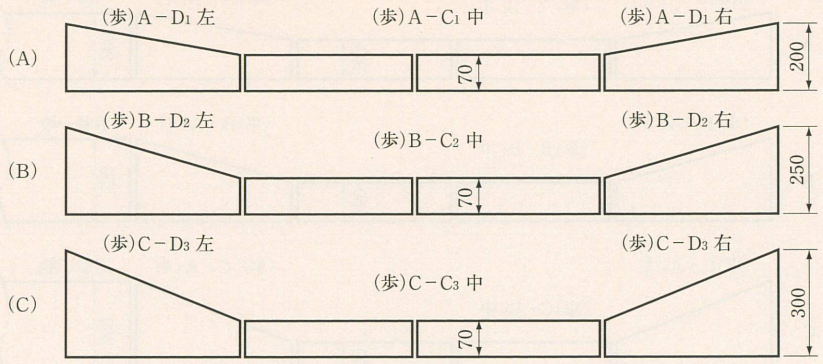

直線部用

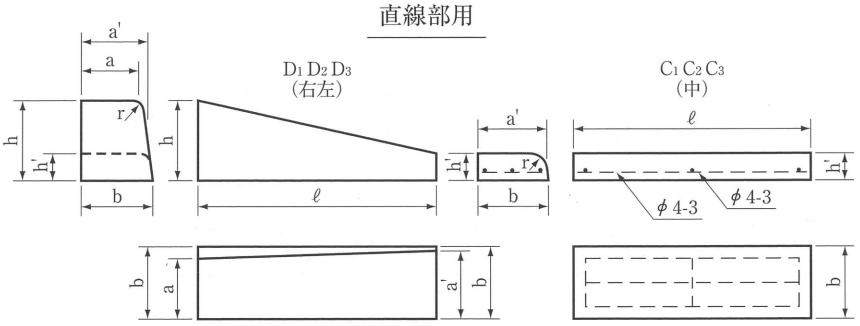

歩行者用横断ブロック（段差2本下り）

※車道より歩道に向って見る

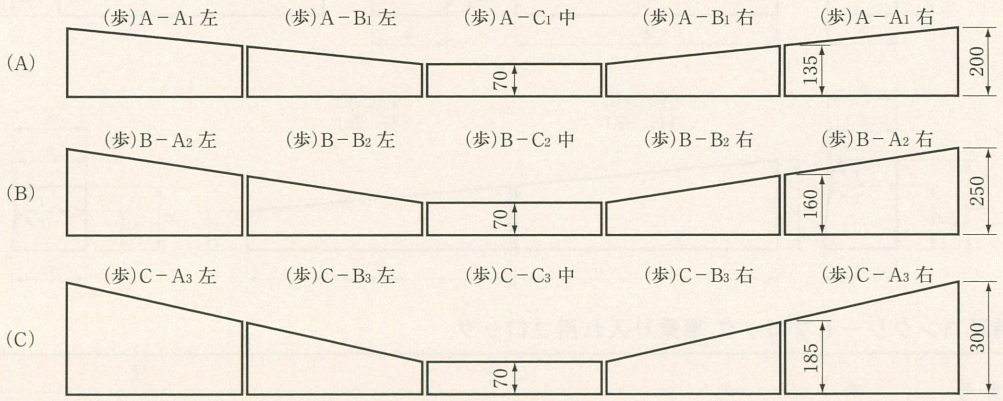

直線部用

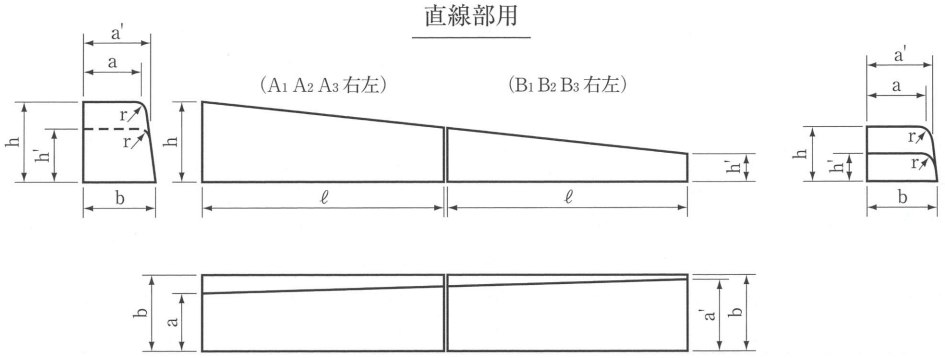

歩車道境界特殊コンクリートブロック(歩行者用)

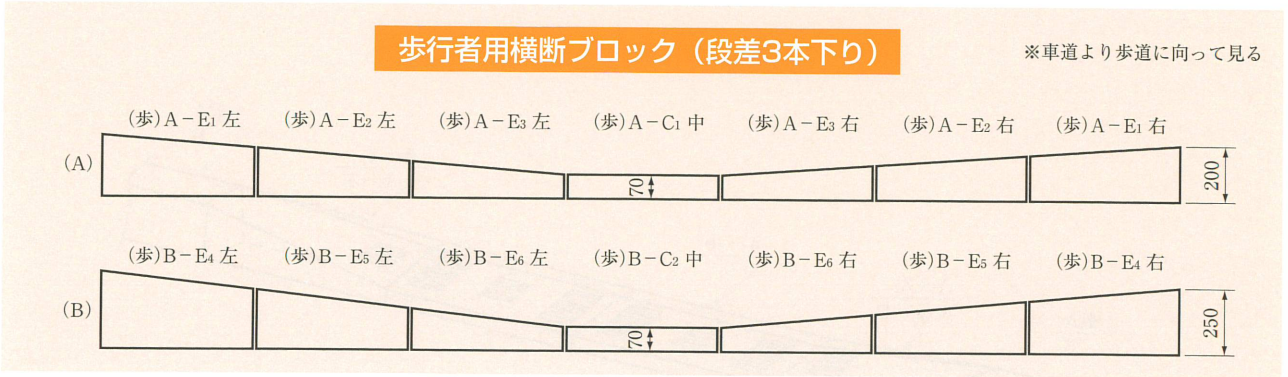

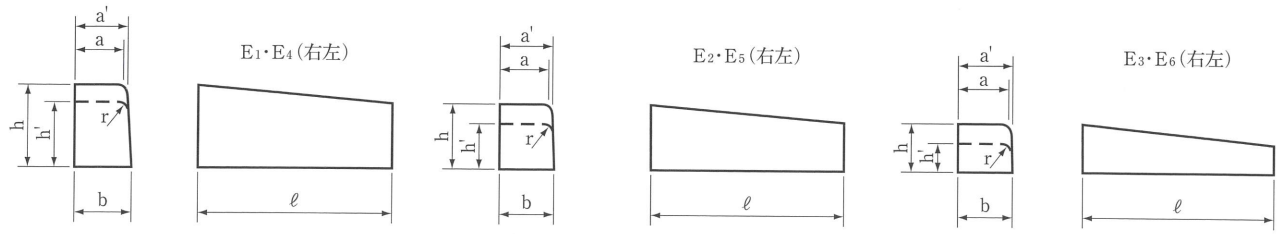

曲線部用

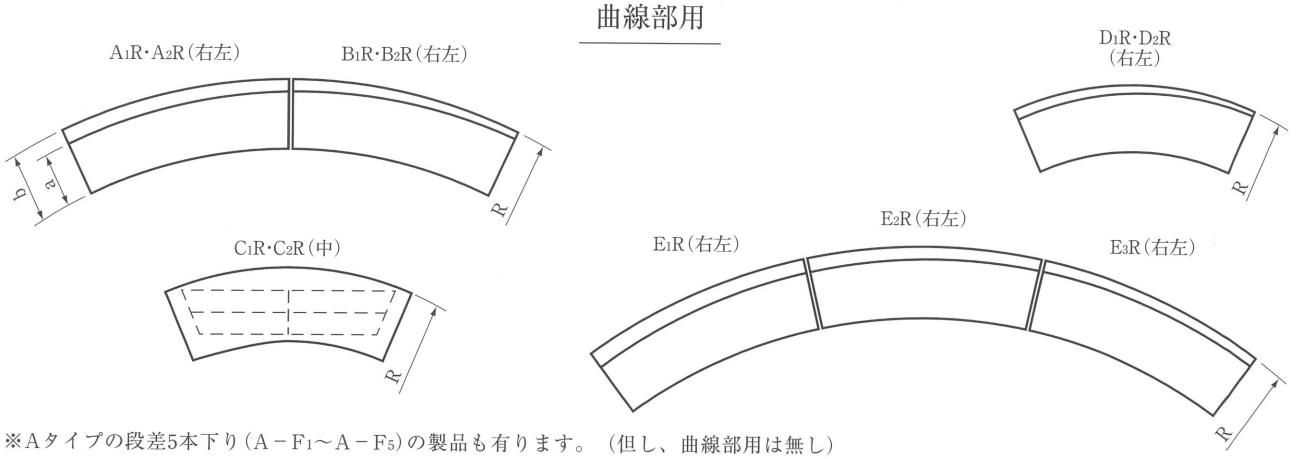

※Aタイプの段差5本下り(A－F1～A－F5)の製品も有ります。（但し、曲線部用は無し）

歩車道境界特殊コンクリートブロック 車乗り入れ用ブロック

(単位 m/m)

コード番号		呼び名	寸法							質量
			a	a'	b	h	h'	r	ℓ	(kg)
15047 右	15048 左	(歩) A－A1 (右/左)	150	157	170	200	135	20	600	38
15049 右	15050 左	(歩) A－B1 (右/左)	157	163	170	135	70	20	600	24
15053		(歩) A－C1 (中)	－	163	170	－	70	20	600	17
15051 右	15052 左	(歩) A－D1 (右/左)	150	163	170	200	70	20	600	29
15160 右	15161 左	(歩) A－E1 (右/左)	150	154	170	200	157	20	600	40
15162 右	15163 左	(歩) A－E2 (右/左)	154	159	170	157	113	20	600	30
15164 右	15165 左	(歩) A－E3 (右/左)	159	163	170	113	70	20	600	21
16032 右	16033 左	(歩) B－A2 (右/左)	180	189	205	250	160	30	600	56
16034 右	16035 左	(歩) B－B7 (右/左)	189	198	205	160	70	30	600	32
16038		(歩) B－C2 (中)	－	198	205	－	70	30	600	20
16036 右	16037 左	(歩) B－D2 (右/左)	180	198	205	250	70	30	600	40
16130 右	16131 左	(歩) B－E4 (右/左)	180	186	205	250	190	30	600	60
16132 右	16133 左	(歩) B－E5 (右/左)	186	192	205	190	130	30	600	43
16134 右	16135 左	(歩) B－E6 (右/左)	192	198	205	130	70	30	600	21
17031 右	17032 左	(歩) C－A3 (右/左)	180	192	210	300	185	30	600	68
17033 右	17034 左	(歩) C－B3 (右/左)	192	203	210	185	70	30	600	37
15059		(歩) C－C3 (中)	－	203	210	210	70	30	600	21
17029 右	17030 左	(歩) C－D3 (右/左)	180	203	210	300	70	30	600	52

都型車乗り入れブロック（155-1型・205-1型）

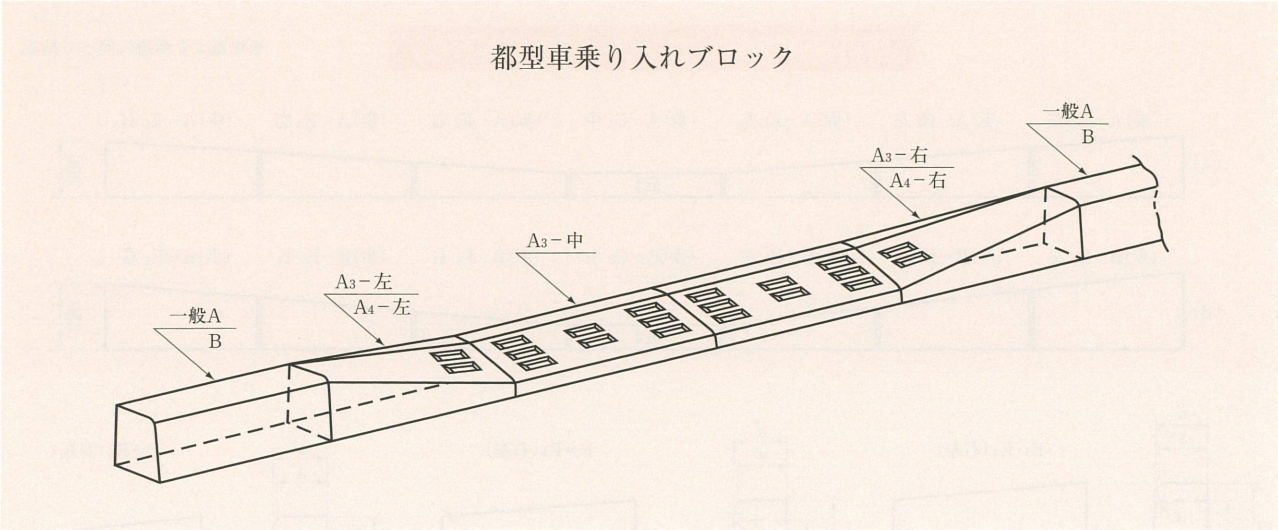

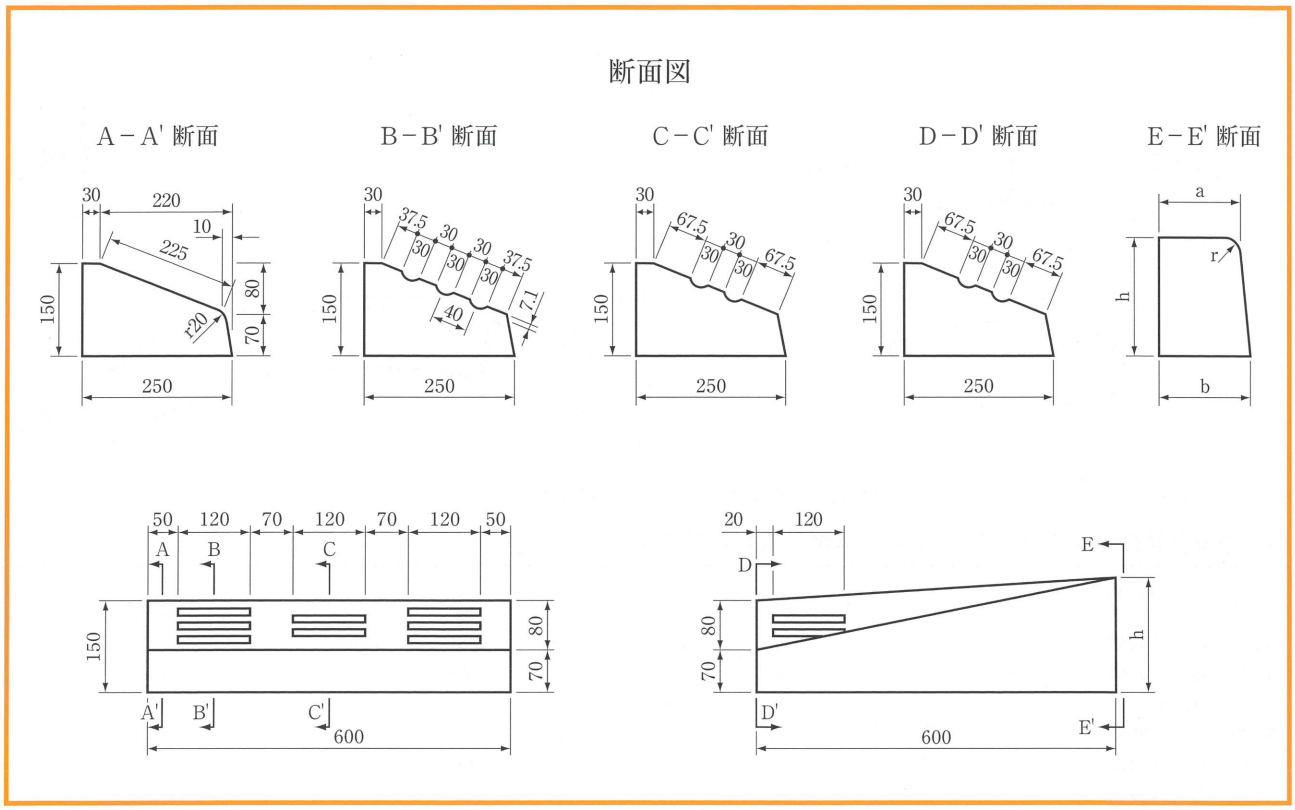

特殊コンクリートブロック

（単位 m/m）

コード番号	呼び名		寸法 a	寸法 b	寸法 h	寸法 r	質量 (kg)
18157	車乗り入れブロック	B3 中	30	250	150	－	39
18158		A3 右	150	170	200	20	44
18159		A3 左	150	170	200	20	44
18160		A4 右	180	205	250	30	50
18161		A4 左	180	205	250	30	50

（注）A4型は歩車道Bブロックの切下げに使用、中ブロックはB3型と共通。

車乗り入れブロック（江戸川型・埼玉型）

江戸川区型敷設図（A）

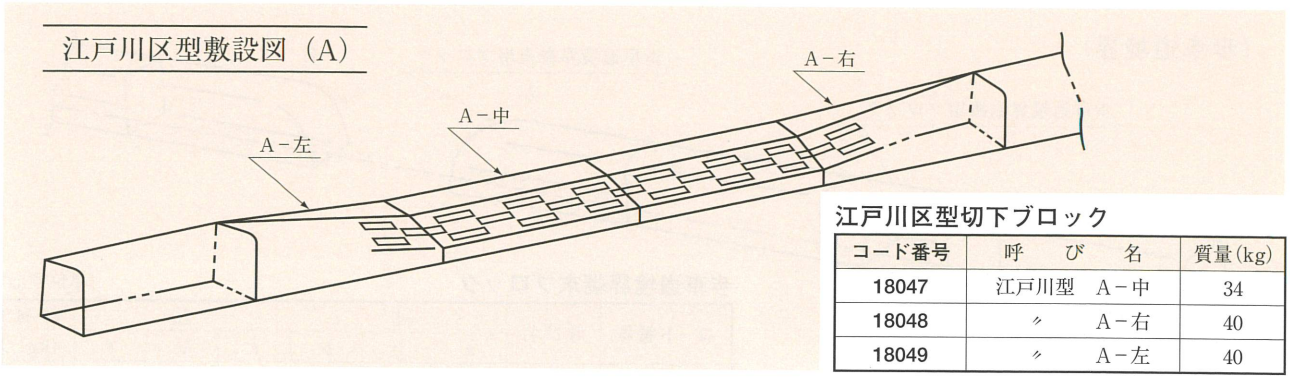

江戸川区型切下ブロック

コード番号	呼　び　名	質量(kg)
18047	江戸川型　A－中	34
18048	〃　A－右	40
18049	〃　A－左	40

江戸川区型A－中

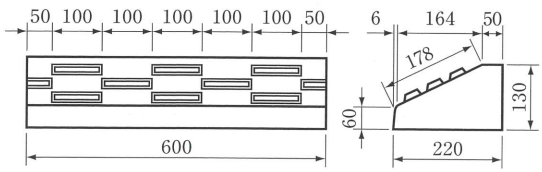

江戸川区型A－右左

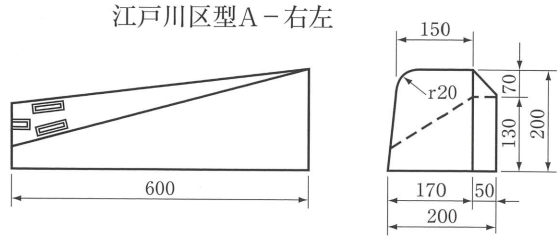

埼玉県型敷設図（A）

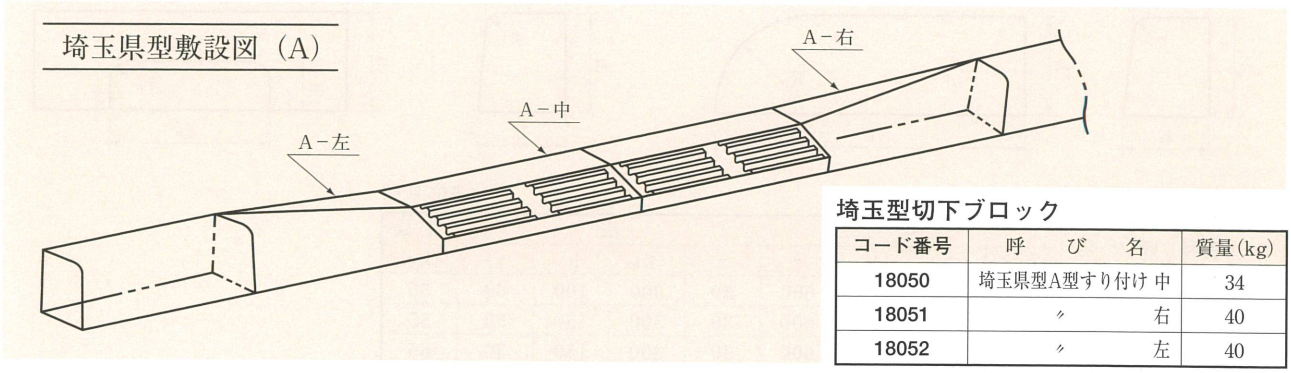

埼玉型切下ブロック

コード番号	呼　び　名	質量(kg)
18050	埼玉県型A型すり付け 中	34
18051	〃　右	40
18052	〃　左	40

埼玉県型A－中

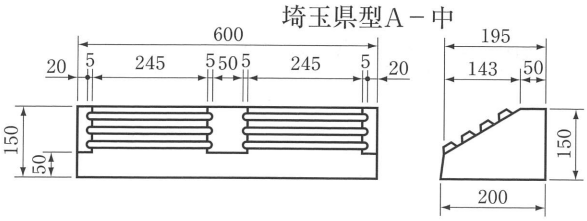

埼玉県型A－右左

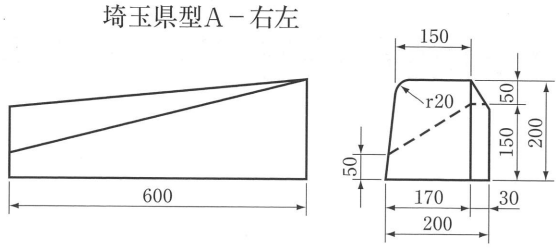

埼玉県型敷設図（B）

コンクリート歩車道境界C-Aブロック

コード番号	呼　び　名	質量(kg)
18135	埼玉県型B型すり付け 右	72
18136	〃　左	72

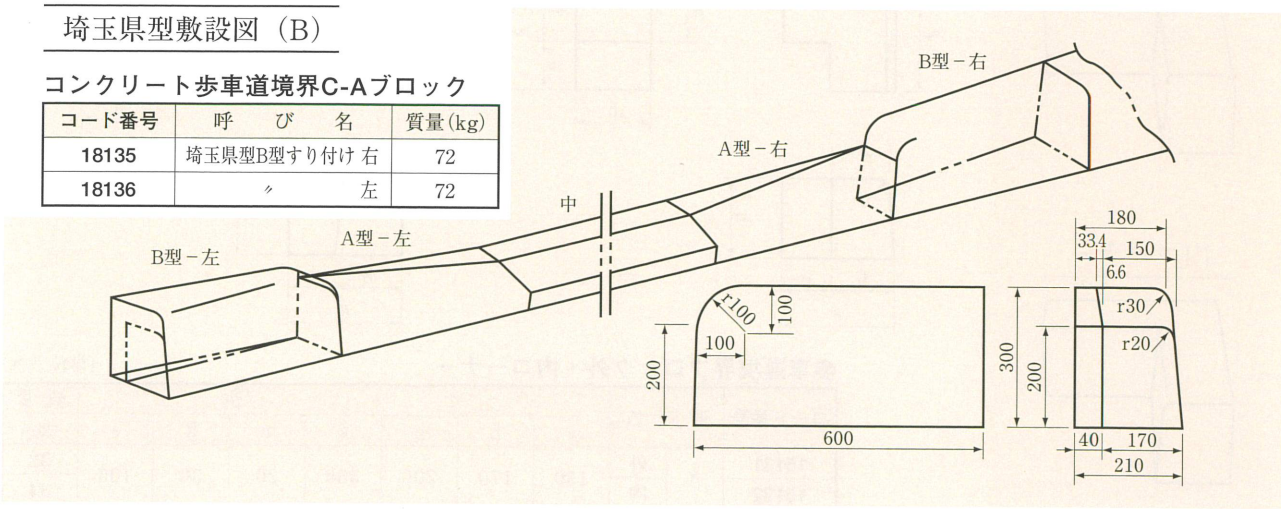

歩車道境界特殊コンクリートブロック（端末・水抜）

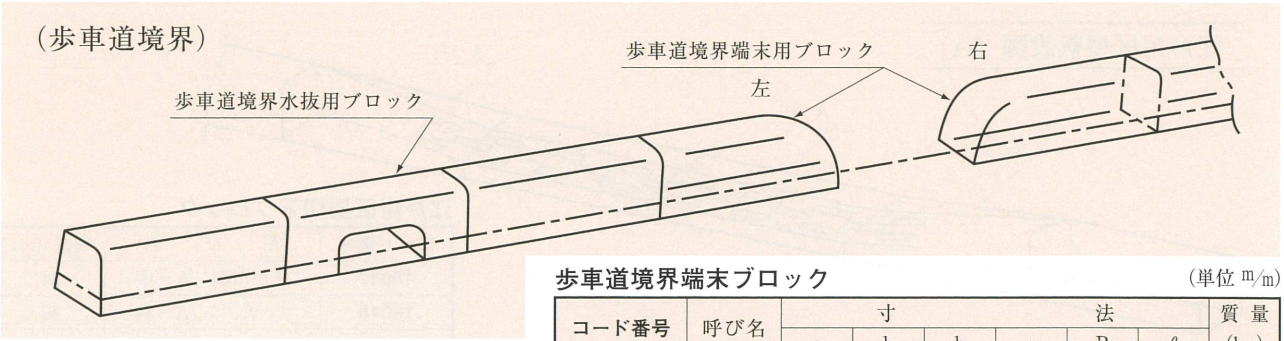

歩車道境界端末ブロック　（単位 m/m）

コード番号	呼び名	寸法 a	b	h	r	R	ℓ	質量 (kg)
15002	A　右	150	170	200	20	150	600	40
15003	A　左	150	170	200	20	150	600	40
16002	B　右	180	205	250	30	200	600	63
16003	B　左	180	205	250	30	200	600	63
17002	C　右	180	210	300	30	250	600	74
17003	C　左	180	210	300	30	250	600	74

片面端末ブロック

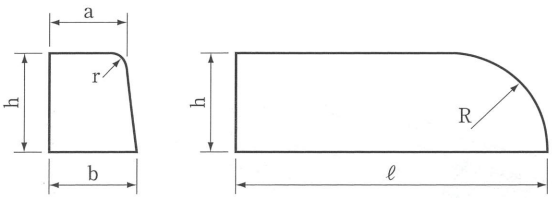

水抜用ブロック

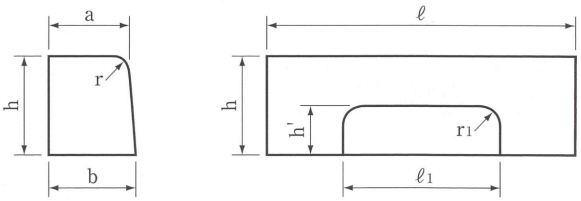

歩車道境界水抜用ブロック　（単位 m/m）

コード番号	呼び名	寸法 a	b	h	ℓ	r	ℓ1	h'	r1	質量 (kg)
15004	A	150	170	200	600	20	300	100	30	36
16004	B	180	205	250	600	30	300	150	30	55
17004	C	180	210	300	600	30	300	150	30	65

歩車道境界特殊ブロックA（外・内コーナー）

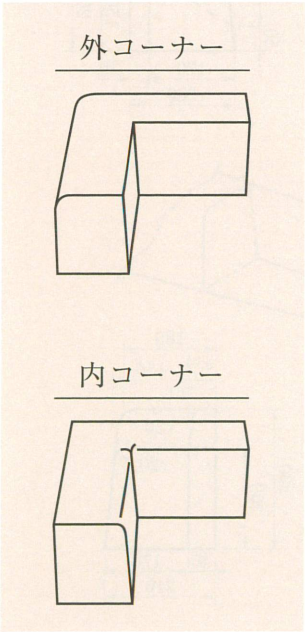

外コーナー

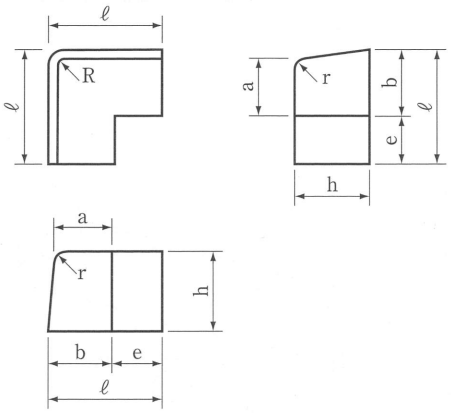

内コーナー

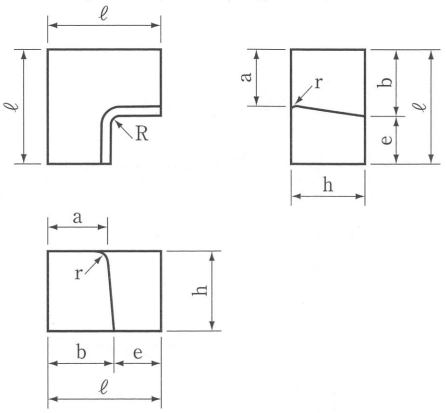

歩車道境界ブロック外・内コーナー　（単位 m/m）

コード番号	呼び名		寸法 a	b	h	ℓ	r	R	e	質量 (kg)
15131	A	外	150	170	200	300	20	30	100	32
15132		内								34

歩車道境界特殊コンクリートブロック（両面用）

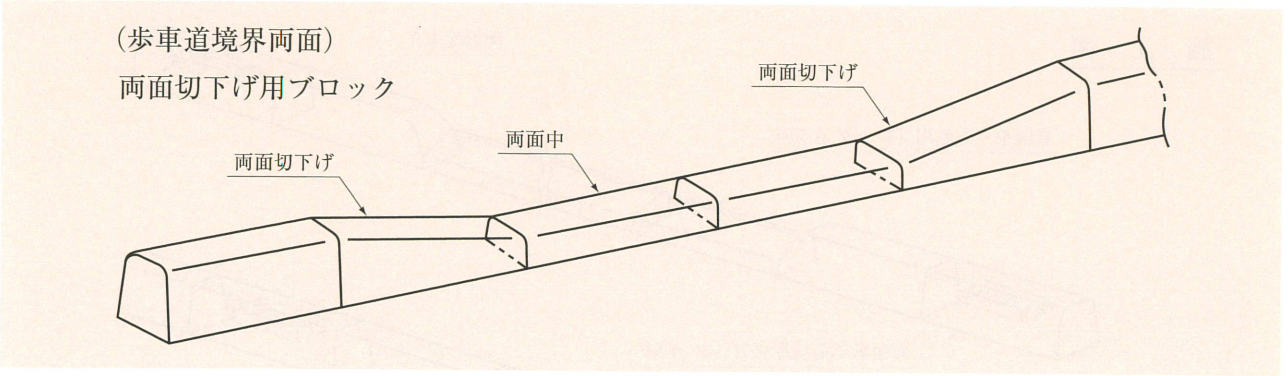

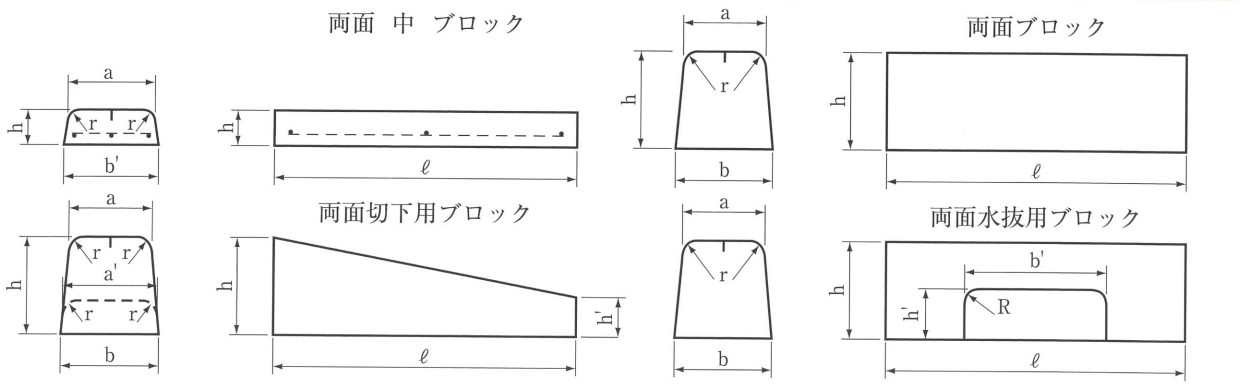

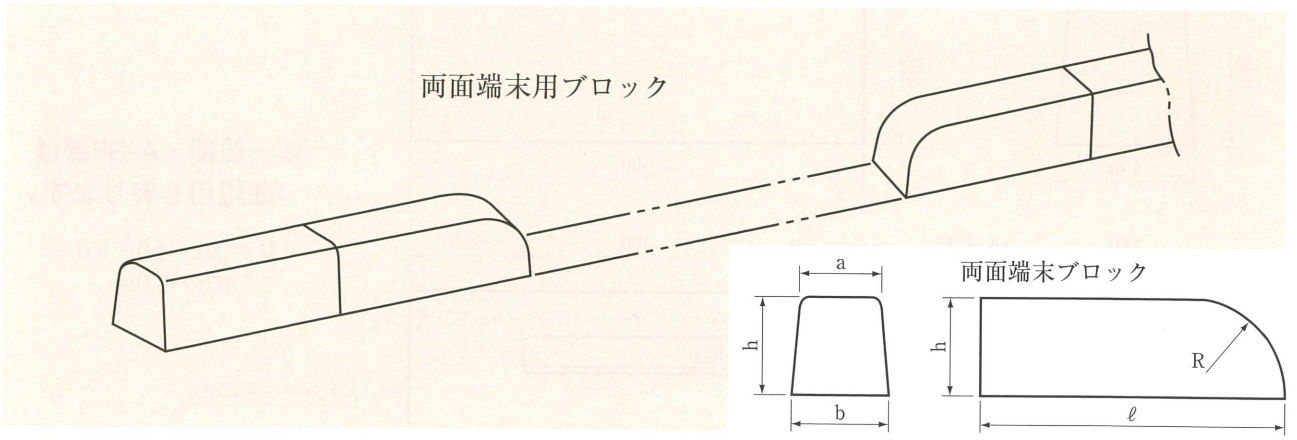

歩車道境界特殊コンクリートブロック

（単位 m/m）

コード番号	呼び名		寸法									質量
			a	b	h	r	ℓ	a'	b'	h'	R	(kg)
15041	両面ブロック（一般部）	A	150	190	200	20	600	−	−	−	−	49
16023		B	180	230	250	30	600	−	−	−	−	73
17021		C	180	240	300	30	600	−	−	−	−	90
15124	両面中	A-C_1	176	190	70	20	600	−	−	−	−	18
16028		B-C_2	216	230	70	30	600	−	−	−	−	21
17026		C-C_3	226	240	70	30	600	−	−	−	−	22
15123	両面切下	A-D_1	150	190	200	20	600	176	190	70	20	32
16027		B-D_2	180	230	250	30	600	216	230	70	−	47
17025		C-D_3	180	240	300	30	600	226	340	70	−	57
15043	両面端末	A	150	190	200	20	600	−	−	−	150	44
16024		B	180	230	250	30	600	−	−	−	200	76
17022		C	180	240	300	30	600	−	−	−	250	83
15042	両面水抜	A	150	190	200	20	600	−	−	100	30	37
16025		B	180	230	250	30	600	−	−	150	30	56
17023		C	180	240	300	30	600	−	−	150	30	66

歩車道境界特殊コンクリートブロック 155SF型

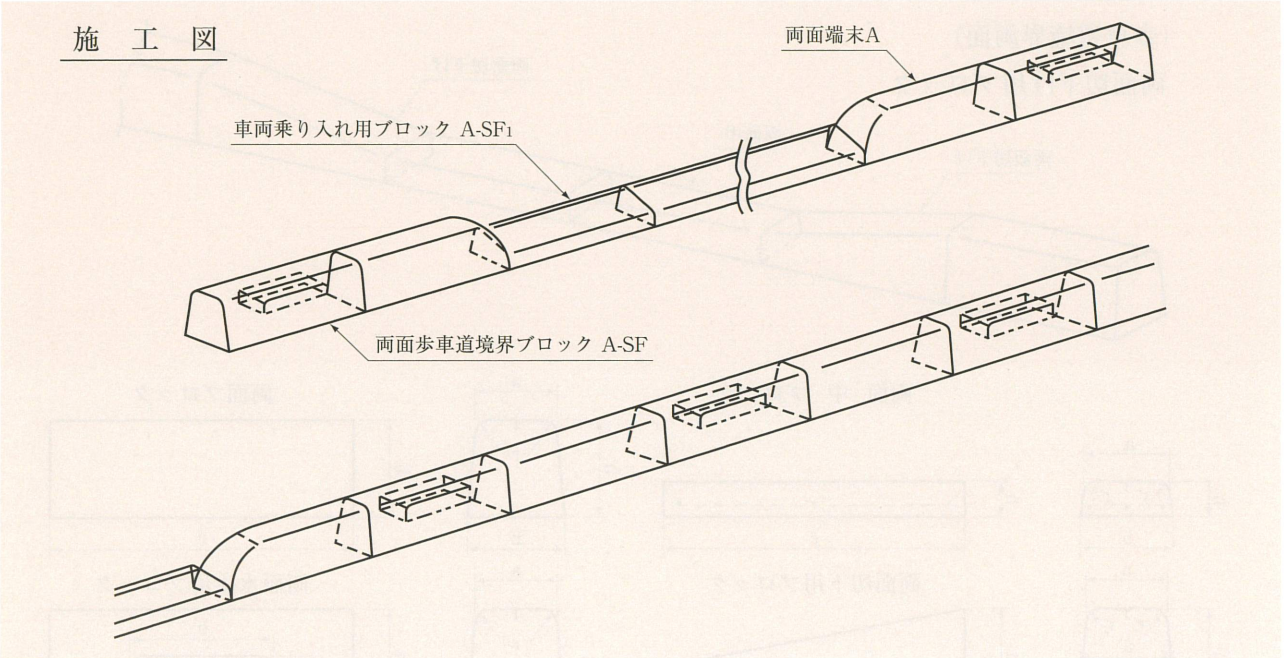

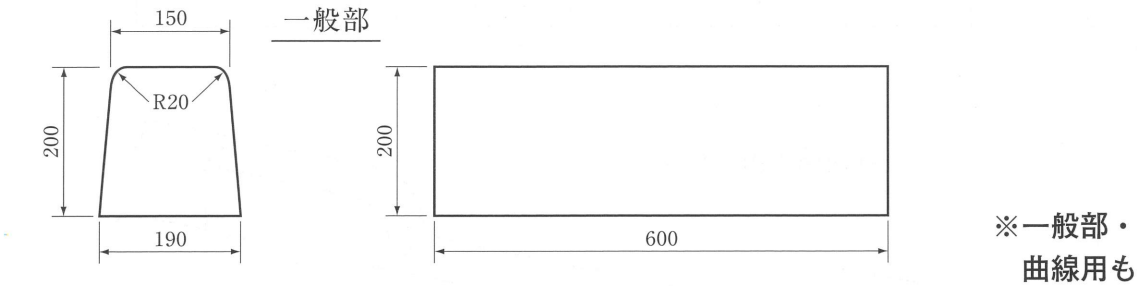

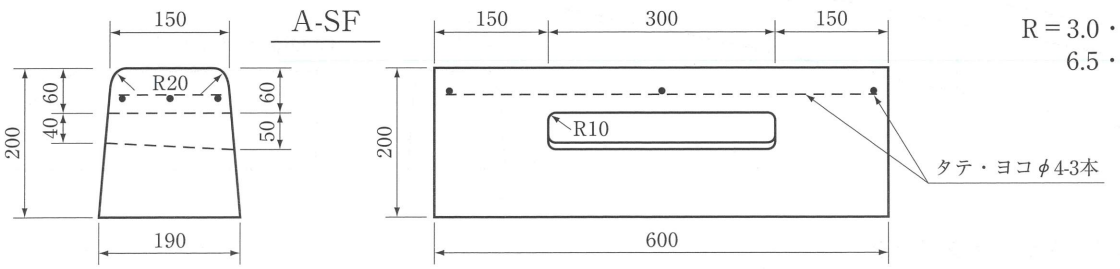

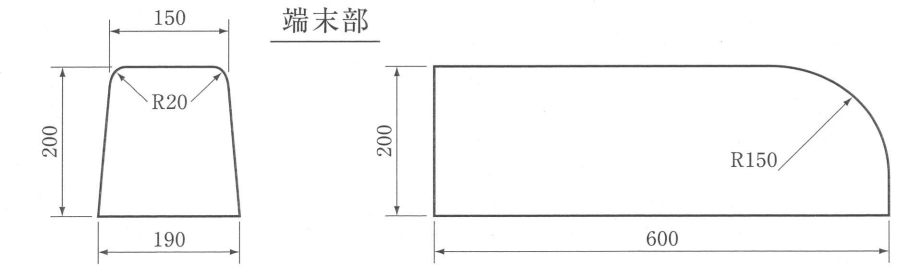

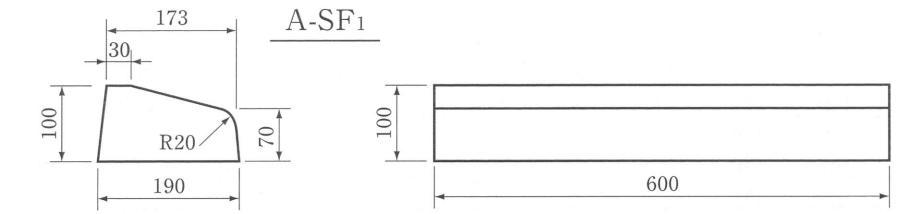

※一般部・A-SF部は
曲線用も有ります。

R＝3.0・4.0・5.0
6.5・8.0m

コード番号	呼び名	質量(kg)
15041	一般部	49
15121	A-SF	44
15043	端末部	44
15122	A-SF1	23

コンクリート特殊境界ブロック

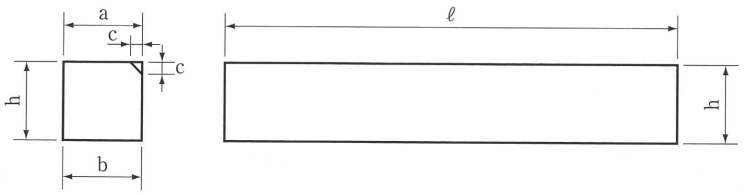

コンクリート特殊境界ブロック

(単位 m/m)

コード番号	呼び名	寸法 a	b	h	c	ℓ	質量 (kg)
18017	100×100×600	100	100	100	−	600	15
18130 面取	100×100×600	100	100	100	(面)10×10	600	15
18004 面取	120×120×600	120	120	120	(面)15×15	600	21
18064 面取	120×300×600	120	120	300	(面)15×15	900	77

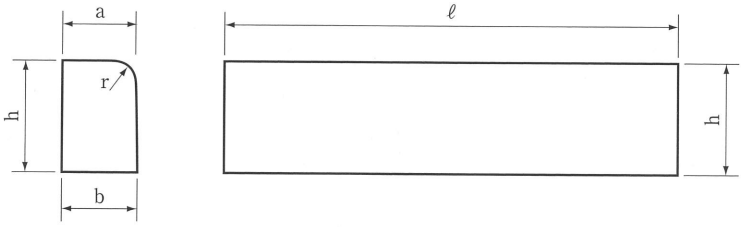

コンクリート特殊境界ブロック

(単位 m/m)

	コード番号	呼び名	寸法 a	b	h	r	ℓ	質量 (kg)
※	18019	100/100×150×600	100	100	150	20	600	21
※	18020	120/120×200×600	120	120	200	20	600	34
※	18023	150/150×200×600	150	150	200	20	600	42

(注) No.18023は埼玉県公安委員会指定の自動車試験場及び公認の教習所使用のブロックです。
各種R製品も御注文により製造致します。

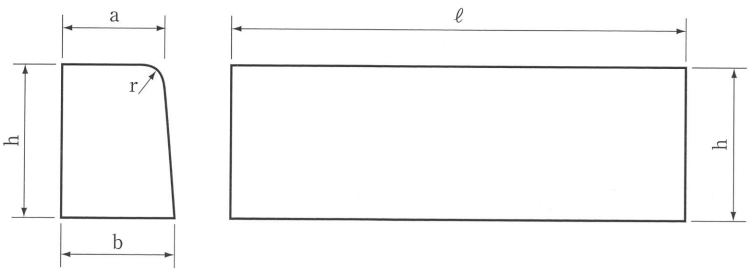

コンクリート特殊境界ブロック

(単位 m/m)

	コード番号	呼び名	寸法 a	b	h	r	ℓ	質量 (kg)
	18018	100/110×155×600 (公団型E-10)	100	110	155	20	600	24
※	18021	100/120×200×600	100	120	200	20	600	31
※	18022	120/140×200×600	120	140	200	20	600	37

※印は受注生産品

公団型ブロック100/110×155×600の切下・段差タイプはP.36に記載。

コンクリート特殊境界ブロック曲線用（1）外R・内R

100×100×600　公団型

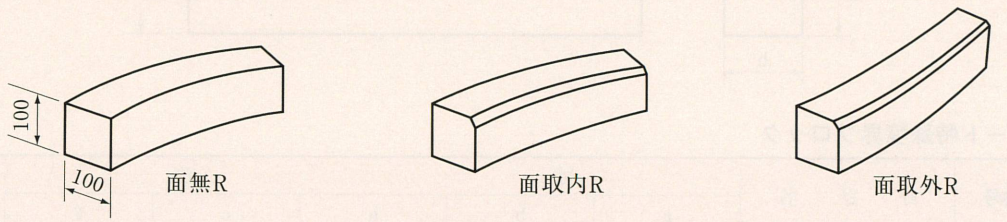

各0.5MR～10MRまで

120×120×600　地先A

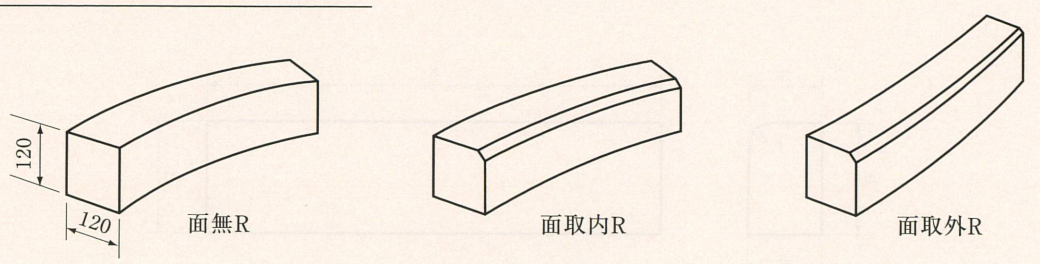

各0.5MR～10MRまで

150×120×600　地先B

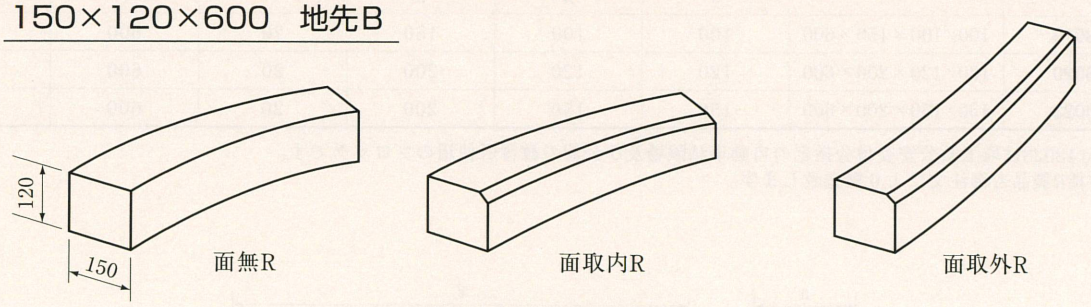

各1.0MR～10MRまで

150×150×600　地先C

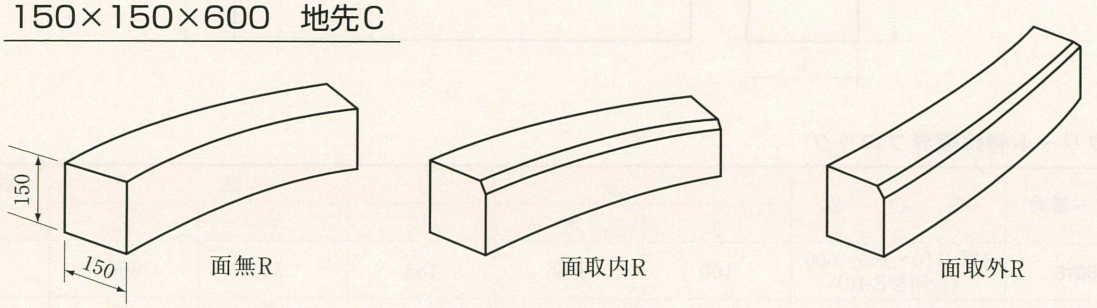

各1.0MR～10MRまで

コンクリート境界ブロック曲線用（2）外R・内R

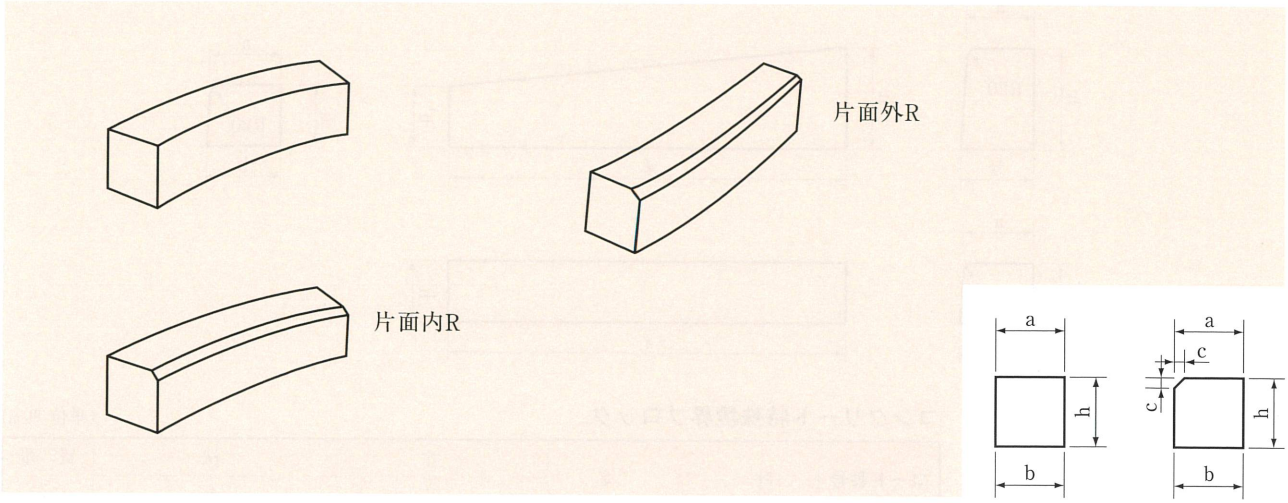

コンクリート境界ブロック曲線用

（単位 m/m）

呼び名	寸法				参考重量
	a	b	h	c	(kg)
100×100	100	100	100	−	15
100×100　一面取	100	100	100	10	15
120×120	120	120	120	−	21
120×120　一面取	120	120	120	10	21
150×120	150	150	120	−	25
150×120　一面取	150	150	120	10	25
150×150	150	150	150	−	33
150×150　一面取	150	150	150	10	33

コンクリート特殊境界ブロック曲線用及びコーナー

（都市再生機構型 E-10）

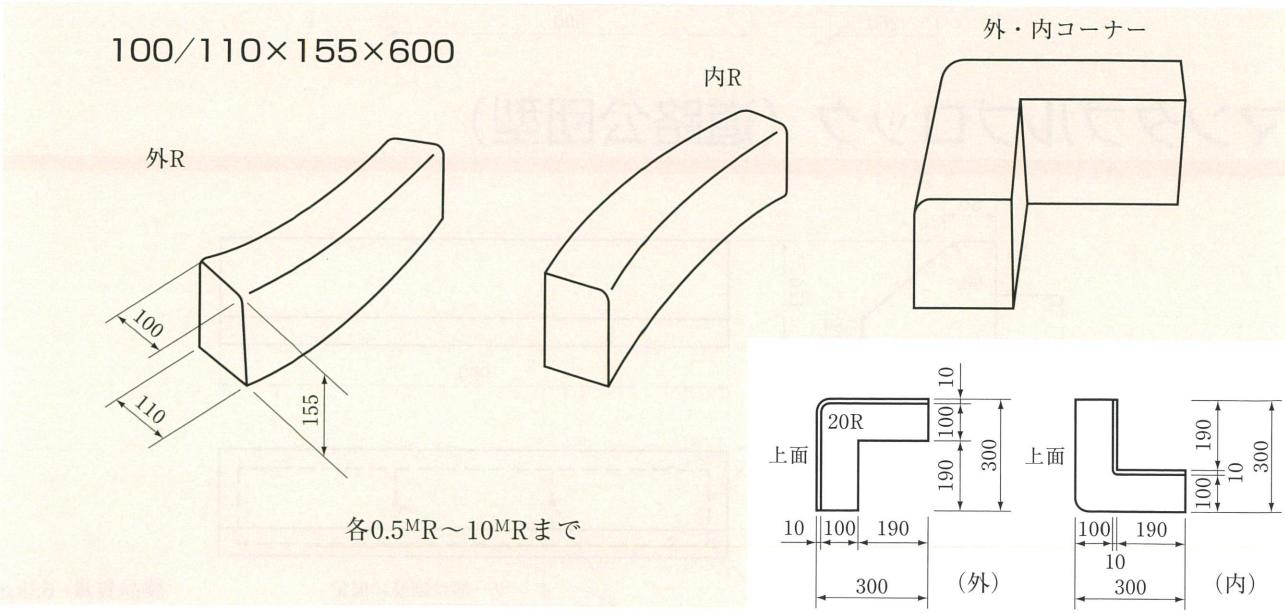

コンクリート特殊ブロック切下げ用（都市再生機構型 E-10）

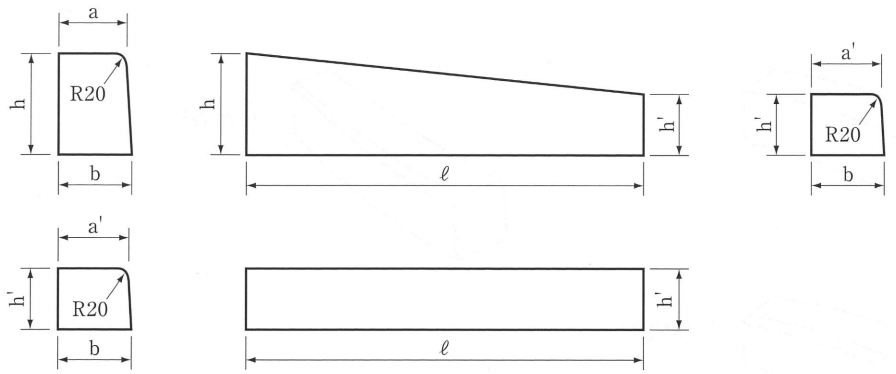

コンクリート特殊境界ブロック

(単位 m/m)

コード番号	呼び名	寸法						質量
		a	a'	b	h	h'	ℓ	(kg)
18162 18163	切下5cm 摺付け 右・左	110	103	110	155	105	600	20
18164	切下5cm 摺付け 平坦部	−	103	110	−	105	600	16
18165 18166	切下2cm 摺付け 右・左	110	105	110	155	75	600	18
18167	切下2cm 摺付け 平坦部	−	105	110	−	75	600	12

都型非常時乗上げブロック

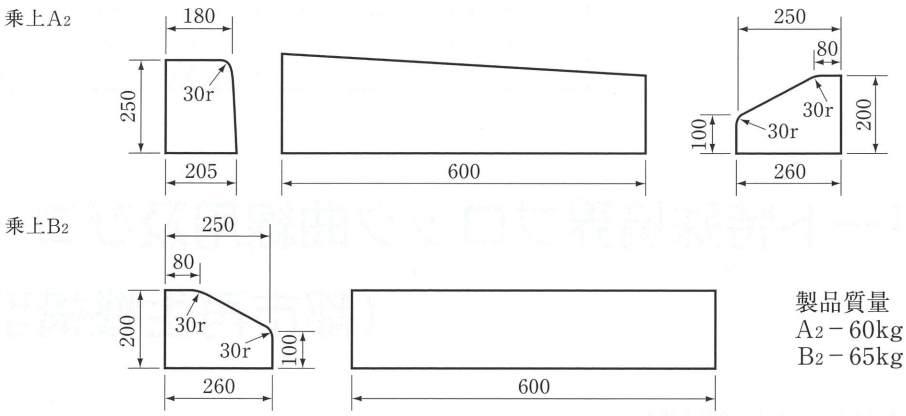

製品質量
A2－60kg
B2－65kg

マンタブルブロック（道路公団型）

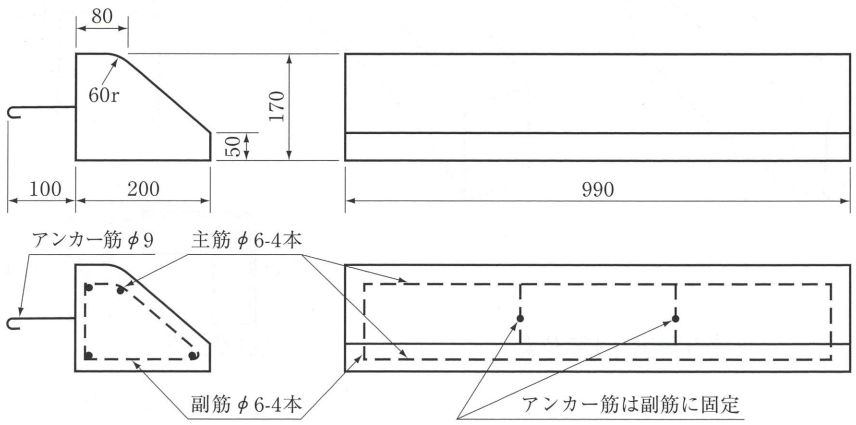

製品質量 63kg